電源用スイッチジャンパー［品番JX-20］（1パック100個入）　PAT

- 下記スイッチジャンパーソケット（JX-20-SC）に差し込むことにより電源回路をONにすることが出来ます。
- 材質……樹脂部……PPS黒色（UL94V-0）
  ピン部……銅
- 処理……ニッケル下地金メッキ
- 電流容量……20A
- 絶縁抵抗……500MΩ以上
- 絶縁耐圧……1000V AC,DC1分間
- 使用温度範囲……－40～＋125℃

■品番……JX-20

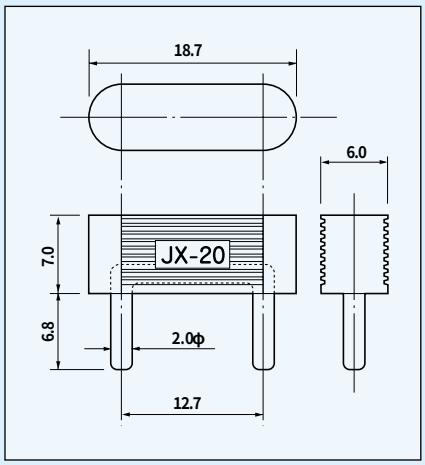

■使用例

JX-20とJX-20-SCの組合わせ

電源用スイッチジャンパー用ソケット［品番JX-20-SC］　PAT

- 上記JX-20を差し込むことにより電源回路をONにすることが出来ます。
- バラとテーピングタイプ2種類用意しています。
- 材質……樹脂部……PPS黒色（UL94V-0）
  ピン部……ボディ……黄銅
  ……コンタクト……ベリリウム銅
- 処理……ボディ……ニッケル下地スズメッキ
  コンタクト……ニッケル下地金メッキ
- 電流容量……20A
- 絶縁抵抗……500MΩ以上
- 絶縁耐圧……1000V AC,DC1分間
- 使用温度範囲……－40～＋125℃
- 適合オスピン径……1.7～2.1φ

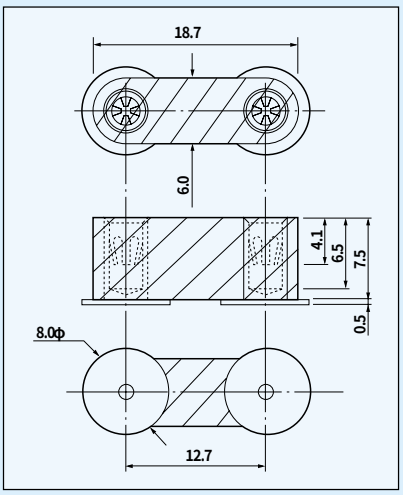

■使用例

JX-20-SCとJX-20の組合わせ

■品番

品　　番	梱包仕様
JX-20-SC	バラ（1パック100本入）
HX-20-SC-T	テーピング（1リール500本入）

■リール寸法図

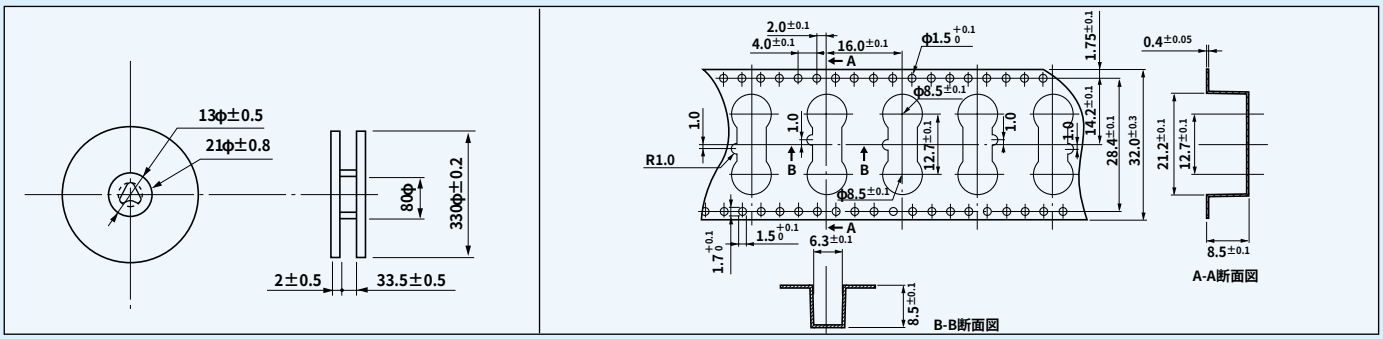

表面実装用