LED用ソケット〔LQ-1,LQ-45〕（1パック10個入）

PAT

- 3φ、5φのLEDが入るソケットです。
- LQ-45は、45°に傾斜しています。
- LQ-90は90°になります。
- 材質
  - 樹脂部……PPS黒色（UL94V-0）
  - ソケット部…ボディ…黄銅
  - コンタクト…ベリリウム銅
  - 処理……ニッケル下地金メッキ
- 電流容量……3A（LQ-1、LQ-45、LQ-90）
- 1A（LQ-1-0.5、LQ-45-0.5、LQ-90-0.5）
- 接触抵抗……10mΩ以下
- 絶縁抵抗……500MΩ以上
- 絶縁耐圧……1000V AC,DC1分間
- 挿抜回数……100回以上
- 挿抜力……140g以上
- 使用温度範囲……－40～＋125℃
- プリント板取付穴径……0.8φ

■品番（1パック10個入）

品番	適合オスピン径
LQ-1	0.5□、0.64□、0.6～0.8φ
LQ-1-0.5	0.45～0.6φ
LQ-45	0.5□、0.64□、0.6～0.8φ
LQ-45-0.5	0.45～0.6φ
LQ-90	0.5□、0.64□、0.6～0.8φ
LQ-90-0.5	0.45～0.6φ

■使用例

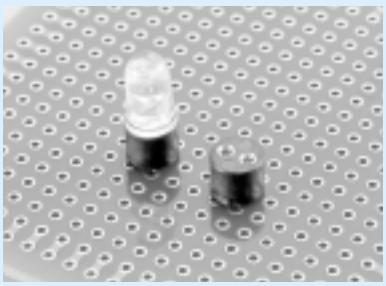

LQ-1
LQ-1-0.5

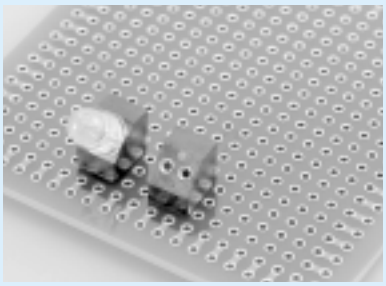

LQ-45
LQ-45-0.5

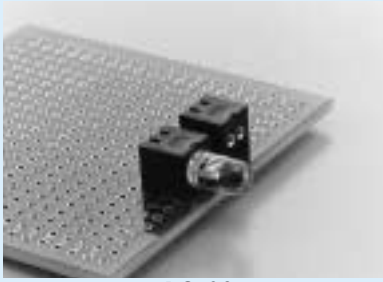

LQ-90
LQ-90-0.5

■寸法図

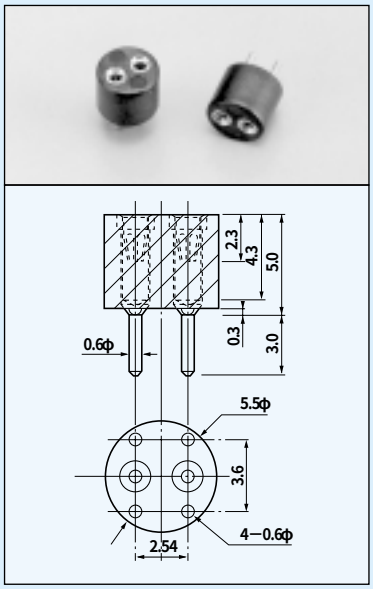

品番　LQ-1
　　LQ-1-0.5

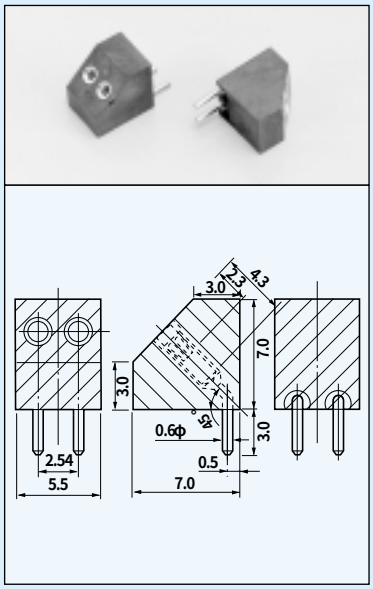

品番　LQ-45
　　LQ-45-0.5

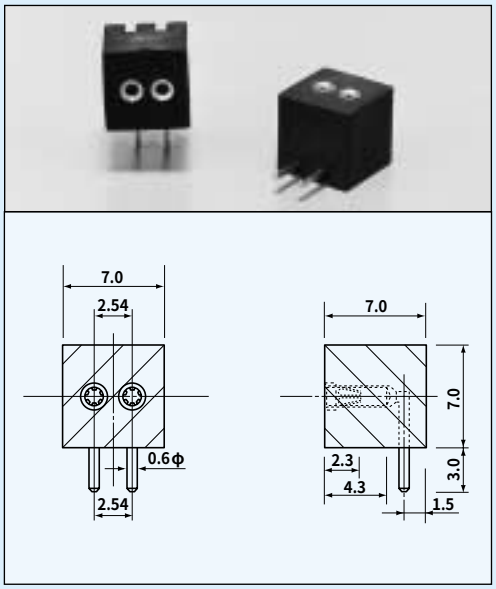

品番　LQ-90
　　LQ-90-0.5