LED用ソケット（SMT用）〔LQS-1,LQS-45〕（1パック10個入）

PAT

- 3φ、5φのLEDが入る表面実装用ソケットです。
- LQS-45は、45°に傾斜しています。
- 材質
  - 樹脂部……PPS黒色（UL94V-0）
  - ソケット部…ボディ…黄銅
  - コンタクト…ベリリウム銅
  - 処理……ニッケル下地金メッキ
- 電流容量……3A（LQS-1、LQS-45）
  - 1A（LQS-1-0.5、LQS-45-0.5）
- 接触抵抗……10mΩ以下
- 絶縁抵抗……500MΩ以上
- 絶縁耐圧……1000V AC,DC1分間
- 挿抜回数……100回以上
- 挿抜力……140g以上
- 使用温度範囲……－40～＋125℃

■使用例

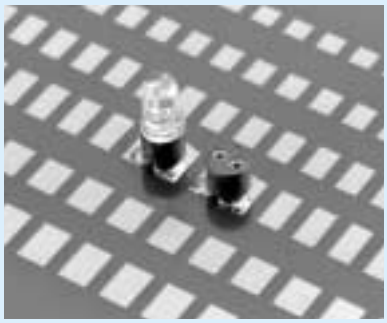

LQS-1

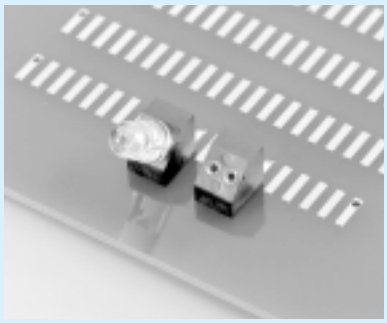

LQS-45

■品番（1パック10個入）

品番	適合オスピン径
LQS-1	0.5□、0.64□、0.6～0.8φ
LQS-1-0.5	0.45～0.6φ
LQS-45	0.5□、0.64□、0.6～0.8φ
LQS-45-0.5	0.45～0.6φ

■寸法図

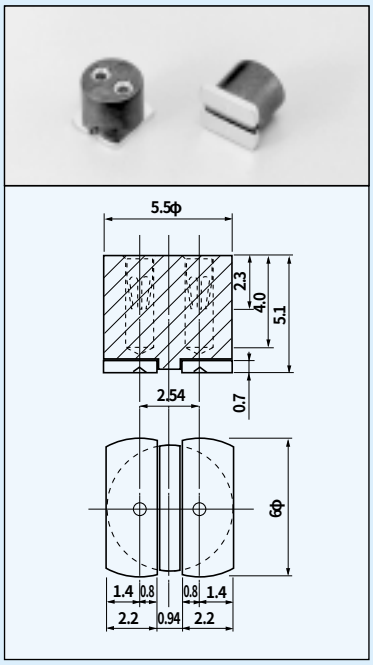

品番　LQS-1
LQS-1-0.5

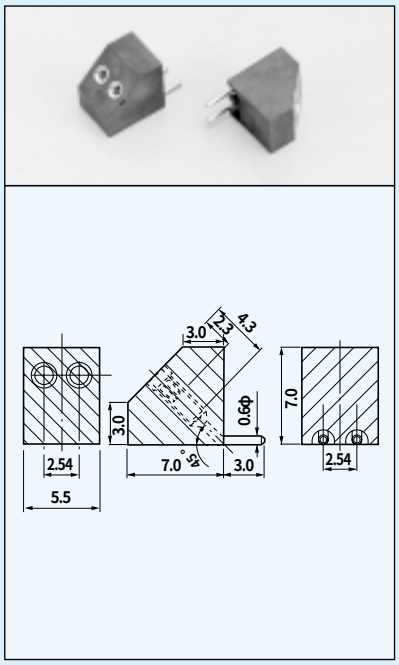

品番　LQS-45
LQS-45-0.5

■推奨ランド径

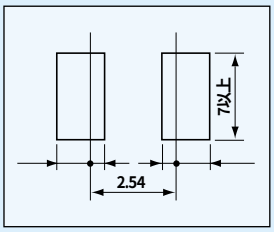

LQS-1
LQS-1-0.5

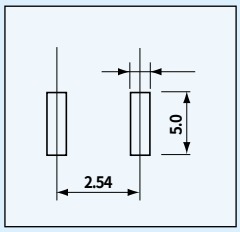

LQS-45
LQS-45-0.5