豆スプリングプローブ〔超小型タイプ〕〔VN-7シリーズ〕(1パック10本入)

- スプリングによって図面の左側部分が出入りするピンです。
- 小型部品の接続に御利用下さい。
- 材質……先端部……ベリリウム銅
  本体……黄銅
  処理……ニッケル下地金メッキ
- 定格電流……0.3A
- 接触抵抗……50mΩ以下
- 使用ストローク……0.5mm以下
- 動作力……0.5mmストローク使用時50g
- 耐久性……10000回
- 使用温度範囲……－30～＋100℃

■品番

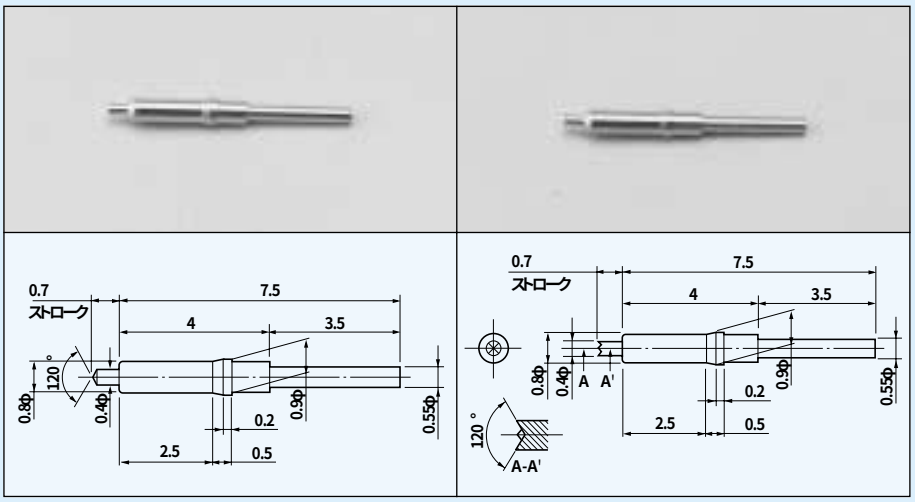

品番VN-7-1　　品番VN-7-2